PRODUCTOS FABRICADOS CON ENERGÍA LIMPIA

ECO

Ingusa®

CATÁLOGO

VÁLVULAS, REGULADORES Y ACCESORIOS PARA GAS L.P.

Una marca de:

INGUSA grupo

VÁLVULAS DE SERVICIO Y SEGURIDAD PARA CILINDRO DE GAS L.P.

Ingusa®

9kg y menores | 20kg | 30kg | 45kg

VÁLVULA DE SERVICIO

VII-UL

Cuenta con un kit de reparación el cual contiene un porta empaque cilíndrico y un perno de sujeción.

2kg | 4kg | 6kg | 9kg

VÁLVULA DE SERVICIO

IV-CA

Tiene una conexión de acoplamiento rápido (QCC) y un sistema de no retroceso, evita el servicio o el llenado si no está correctamente conectado con una punta pol.

2kg | 4kg | 6kg | 9kg

VÁLVULA DE SERVICIO

IV-T

Diseñada para reguladores de acoplamiento rápido, permite el servicio siempre y cuando este conectada correctamente.

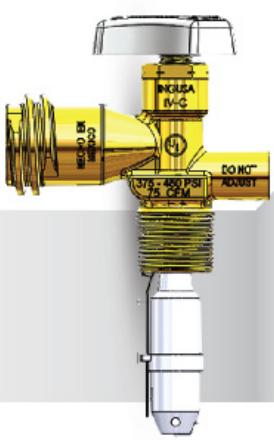

2kg | 4kg | 6kg | 9kg

VÁLVULA DE SERVICIO

IV-C, OPD

Al igual que la IV-CA, cuenta con un sistema de acoplamiento rápido (QCC,) adicionalmente se le instala el sistema OPD, para obturación al máximo llenado.

PRODUCTOS FABRICADOS ECO CON ENERGÍA LIMPIA

VÁLVULAS PARA TANQUE ESTACIONARIO DE GAS L.P. USO DOMÉSTICO

Ingusa®

VÁLVULA DE SERVICIO

IV-BS

Válvula de servicio para tanques de hasta 5,000 L, permite el paso de gas hacía el servicio, cuenta con válvula de máximo llenado, es necesario instalarse con una vena de profundidad, la cual se elige en función del diámetro del tanque en el que será colocada.

VÁLVULA DE LLENADO

TC4-M

Válvula de llenado, cuenta con un sistema Doble Check, ambas válvulas abren con el flujo hacia el tanque, cuando el flujo se detiene ambas válvulas cierran. La válvula check inferior permite una protección extra en caso de que la válvula check superior deje de funcionar debido a accidentes o cualquier otra causa. A su vez esto permite que sea reparable.

VÁLVULA DE SEGURIDAD

TC3-3/4

Válvula de seguridad permite un desfogue para tanques de hasta 3.3 m2 de área de superficie. Su función es liberar el exceso de presión que pudiera llegar a contener un tanque, evitando dañar el mismo y sus alrededores.

VÁLVULAS PARA TANQUE ESTACIONARIO DE GAS L.P. USO DOMÉSTICO

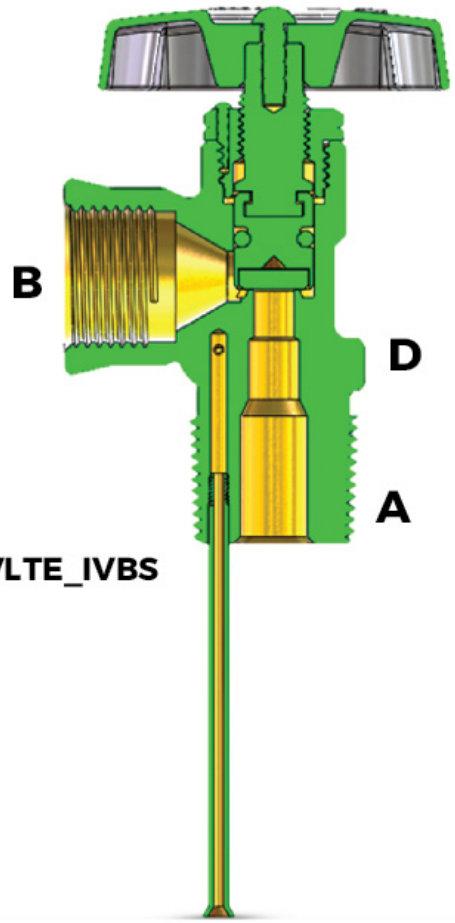

VLTE_IVBS

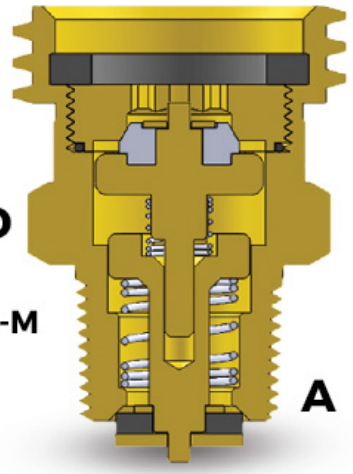

VLTC_TC4-M

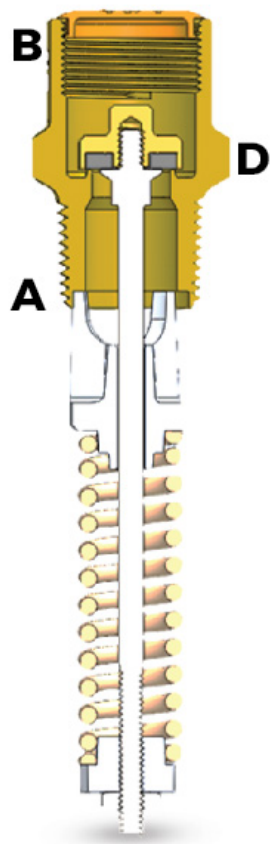

VLTC_TC3-3/4

SELECCIÓN DE VENA DE PROFUNDIDAD PARA VÁLVULAS IV-BS

Diámetro interior del tanque	Vena que corresponde	Modelo Cytsa
19 11/16" (500 mm)	4.5"	100 y 120 L
23 5/8" (600 mm)	6"	180, 300 y 500 L
29 1/2" (750 mm)	6 3/4"	1000 L
37.4" (950 mm)	7 1/2"	1,500 y 1,900 L
40 1/2" (1,030 mm)	9"	2,200, 2,800, 3,400 y 3,750 L
45 1/4" (1,150 mm)	10"	5,000 L

DATOS TÉCNICOS

SKU			A	B	C		D
	Apertura válv. de seguridad	Capacidad de desfogue	Conexión al cilindro	Conexión al servicio	Conexión de llenado	Sistema Especial	Medida de apriete
VLTE_IV-BS	N/A	N/A	3/4" - 14 NPT	.885"-14NGO L.H	N/A	Máx llenado (vena de profundidad)	1.133" (28.8 mm)
VLTC_TC4-M				N/A	13/4"- 6 ACME	Doble Check	1 3/8" (34.92 mm)
VLTC_TC3-3/4	1.7 MPa (250 psi)	28.9 m³/min (1020 SCFM)	3/4" - 14 NPT	Descarga Atmosférica	N/A	N/A	1 1/4" (31.75 mm)

Válvulas para tanque estacionario residencial, fabricadas en latón forjado y maquinado, bajo los estándares NMX y UL garantizan la seguridad de operación en tanques estacionarios. Ver pág. 3 "SELECCIONA TU VÁLVULA INGUSA PARA TANQUE ESTACIONARIO".

VÁLVULAS DE SERVICIO Y SEGURIDAD PARA CILINDRO DE GAS L.P.

CUERPOS SECCIONADOS

VLCIL_VII_UL

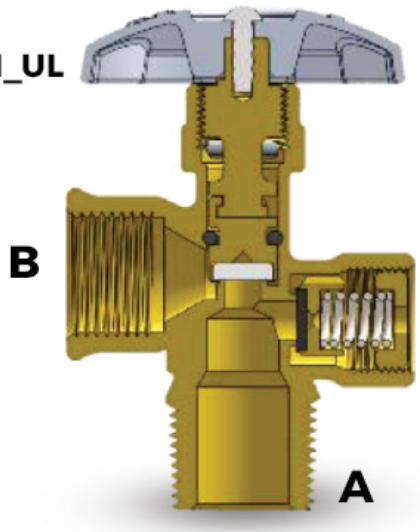

VLCIL_IV-CA

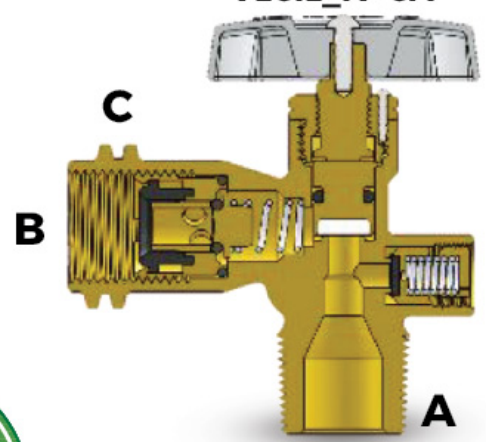

VLCIL_IV-C, OPD

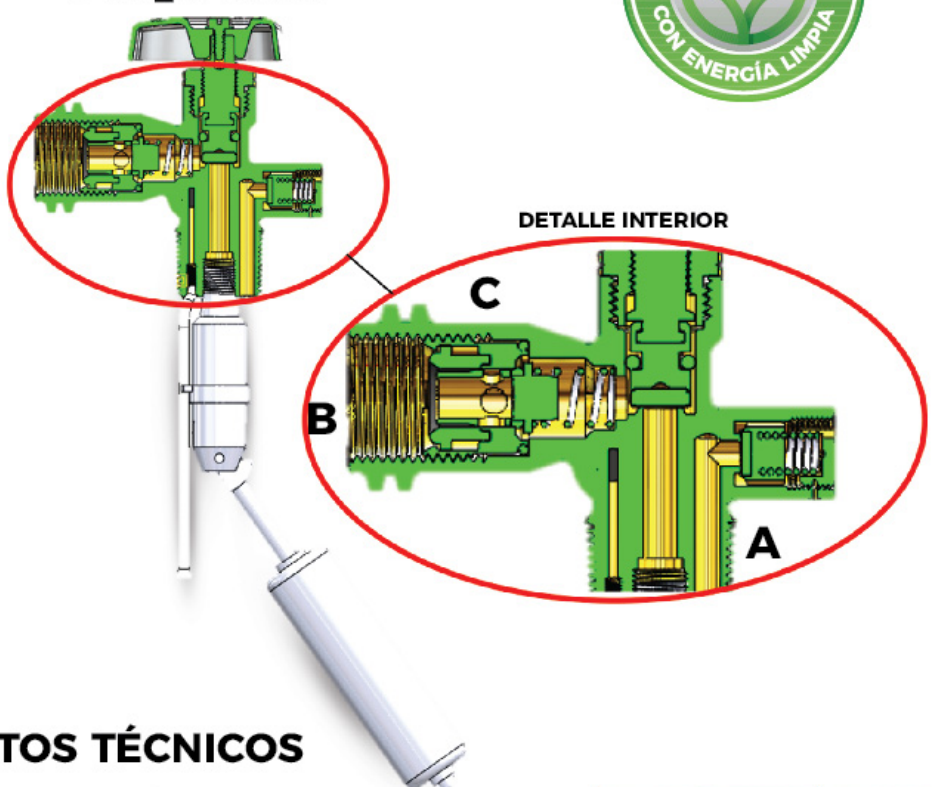

VLCIL_IV-T

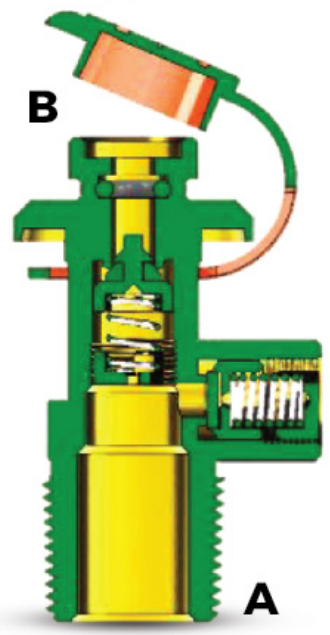

DATOS TÉCNICOS

SKU	Apertura válv. de seguridad	Capacidad de desfogue	A Conexión al cilindro	B Conexión al servicio	C Conexión al servicio externa	Sistema Especial
VLCIL_VII_UL	2.8 MPa (406 psi)	10m³/min (355 SCFM)	3/4" - 14 NPT	.885"-14NGO L.H	N/A	N/A
VLCIL_IV-CA		3m³/min (101 SCFM)			15/16"-5 ACME	No retroceso
VLCIL_IV-C,OPD						No retroceso/ Máx llenado OPD
VLCIL_IV-T				Acop. Rápido	N/A	Regulador de acop. Rápido

Válvulas de servicio para cilindro, fabricadas en latón forjado y maquinado, manerales de aluminio y componentes de plástico, se utilizan en cilindros de 2 – 45 kg dependiendo de su capacidad de desfogue, ver pág. 1 "SELECCIONA TU VÁLVULA INGUSA PARA CILINDRO". Todas las válvulas INGUSA con maneral, están diseñadas para abrir y cerrar a 1 ½ vuelta.

VÁLVULAS

PARA TANQUE ESTACIONARIO DE GAS L.P. USO COMERCIAL

Ingusa®

PRODUCTOS FABRICADOS ECO CON ENERGÍA LIMPIA

VÁLVULA DE LLENADO

TE2

Válvula de llenado, cuenta con un sistema Doble Check, ambas válvulas abren con el flujo hacia el tanque, cuando el flujo se detiene ambas válvulas cierran. La válvula check inferior permite una protección extra en caso de que la válvula check superior deje de funcionar debido a accidentes o cualquier otra causa.

VÁLVULA RETORNO DE VAPORES

TE3

Válvula de ecualización de vapores, su función es poder extraer vapor del tanque al mismo tiempo que está ingresando liquido en el llenado, con la finalidad de conseguir el óptimo llenado del tanque estacionario.

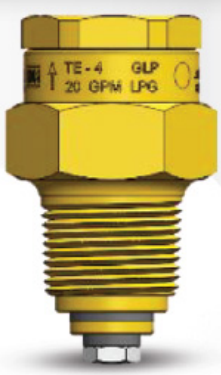

VÁLVULA DE DRENADO

TE4

Válvula de drenado, su función es poder extraer todo el gas líquido del tanque estacionario se instala junto con un tubo de profundidad, una vez sin gas líquido este puede ser transportado.

VÁLVULA DE SEGURIDAD

TE1-I

Válvula de seguridad, permite un desfogue para contenedores de hasta 13.66m2 de área de superficie, pudiendo ser instaladas hasta 3 válvulas según sea el caso. Su función es liberar el exceso de presión que pudiera llegar a contener un tanque de gas, evitando dañar el mismo y sus alrededores.

VÁLVULAS PARA TANQUE ESTACIONARIO DE GAS L.P. USO COMERCIAL

VLTE_TE2

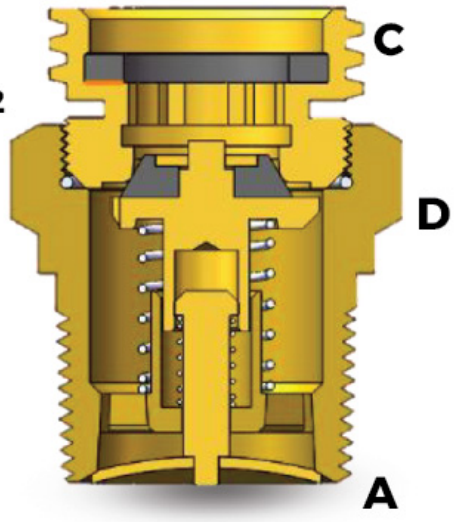

VLTE_TE3

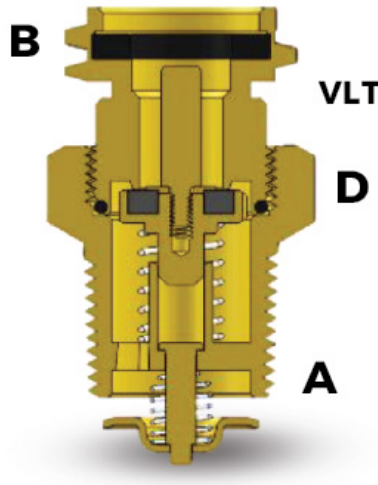

PRODUCTOS FABRICADOS ECO CON ENERGÍA LIMPIA

VLTE_TE1-I

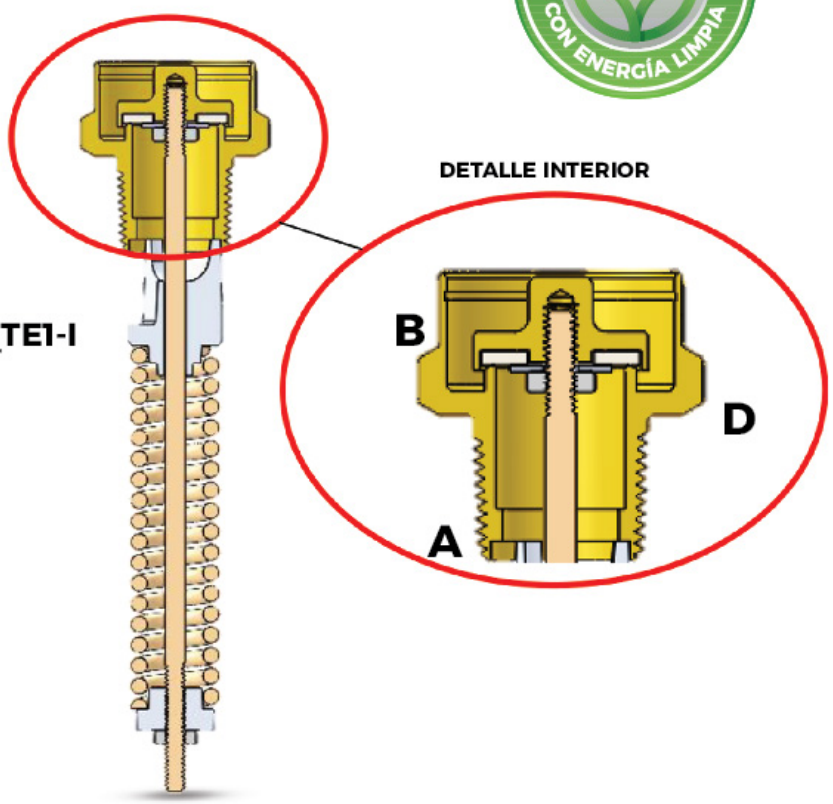

VLTE_TE4

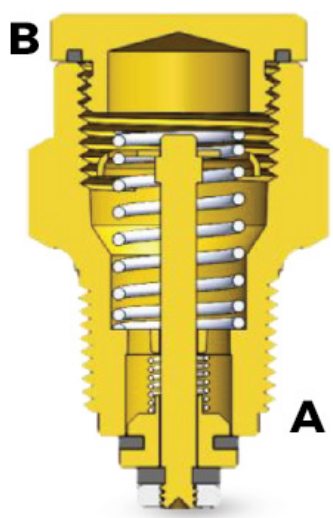

DATOS TÉCNICOS

SKU	Apertura válv. de seguridad	Capacidad de desfogue	A Conexión al cilindro	B Conexión de función	C Conexión de llenado	Sistema Especial	D Medida de apriete
VLTE_TE2	N/A	N/A	11/4" - 11.5 NPT	N/A	13/4"-6 ACME		17/8" (47.6 mm)
VLTE_TE3				11/4"-5 ACME	N/A	Doble check	11/4" (31.75 mm)
VLTE_TE4			3/4" - 14 NPT	3/4"-14 NPT			13/8" (34.92 mm)
VLTE_TE1-I	1.7 MPa (250 psi)	56.8 m³/min (2007 SCFM)		Descarga atmosférica		N/A	11/2" (38.1 mm)

Válvulas para tanque estacionario de uso industrial, fabricadas en latón forjado y maquinado, bajo los estándares NMX y UL garantizan la seguridad de operación en tanques estacionarios. Ver pág. 5 "SELECCIONA TU VÁLVULA INGUSA PARA TANQUE ESTACIONARIO".

NUEVA

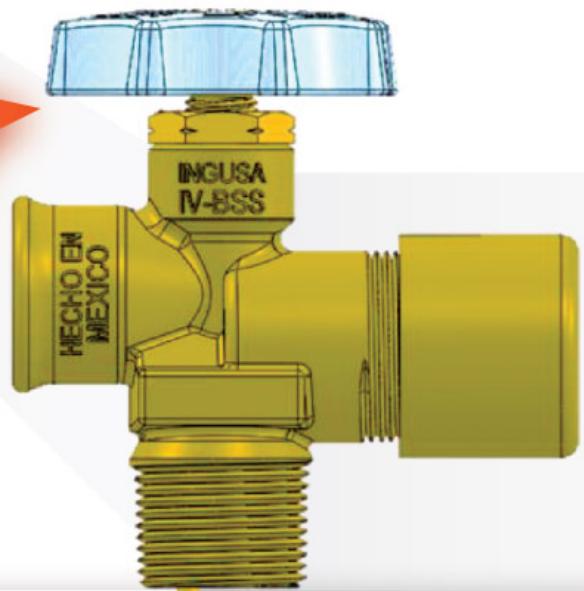

MULTI FUNCIÓN
IVBSS

Válvula multi – función para tanques estacionarios, es la válvula de servicio que cuenta con válvula de relevo de presión y válvula de máximo llenado

Por su capacidad de desfogue puede ser instalada en tanques estacionarios modelo **CYTSA** para uso doméstico de hasta 180 L.

DATOS TÉCNICOS

SKU	Apertura válv. de seguridad	Capacidad de desfogue	A Conexión al servicio	B Conexión al tanque	C Medida de apriete
VLTE_IVBSS	1.7 MPa (250 PSI)	21.8 m³/min (770 SCFM)	.885" -14 NGO L.H	3/4 - 14 NPT	32 mm

PRODUCTOS FABRICADOS ECO CON ENERGÍA LIMPIA

CUERPO SECCIONADO
VLTE_IVBSS

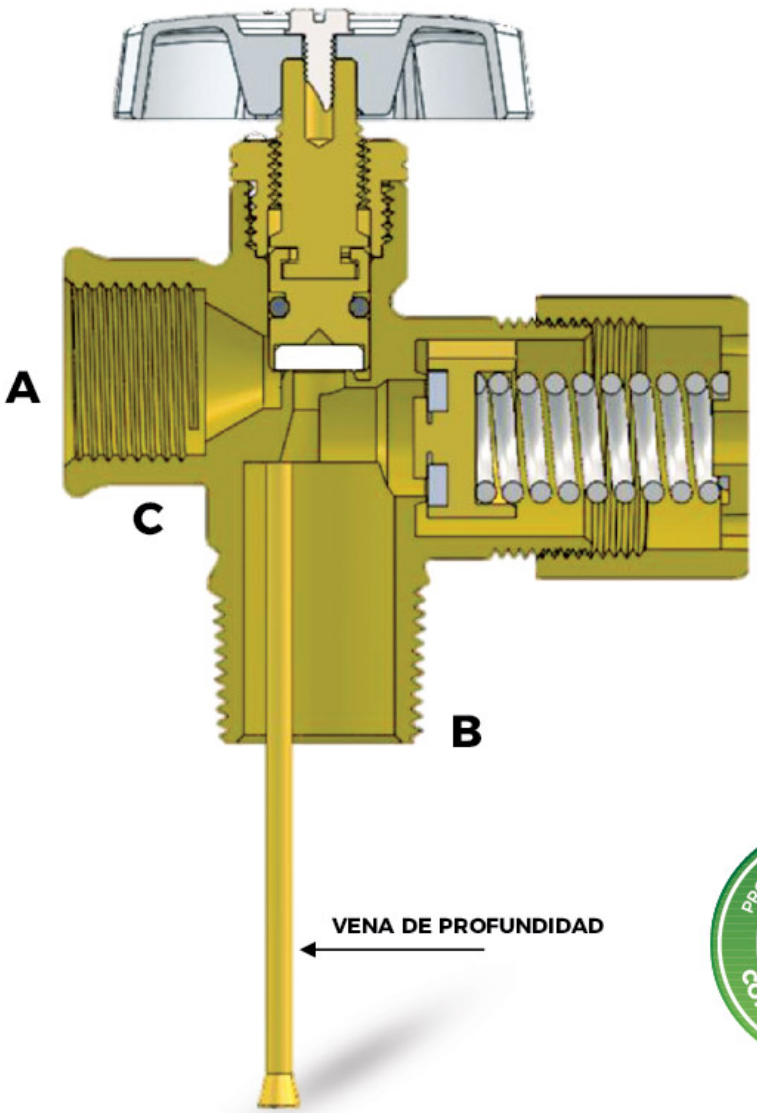

PRODUCTOS FABRICADOS ECO CON ENERGÍA LIMPIA

SELECCIÓN DE VENA DE PROFUNDIDAD PARA VÁLVULAS IV-BS		
Diámetro interior del tanque	Vena que corresponde	Modelo Cytsa
19 11/16" (500 mm)	4.5"	100 y 120 L
23 5/8" (600 mm)	6"	180, 300 y 500 L
29 1/2" (750 mm)	6 3/4"	1000 L
37.4" (950 mm)	7 1/2"	1,500 y 1,900 L
40 1/2" (1,030 mm)	9"	2,200, 2,800, 3,400 y 3,750 L
45 1/4" (1,150 mm)	10"	5,000 L

Válvulas para tanque estacionario residencial, fabricadas en latón forjado y maquinado, bajo los estándares NMX y UL garantizan la seguridad de operación en tanques estacionarios.

UNA EMPRESA DE

GUMA

GRUPO EMPRESARIAL

Ingusa®

Una marca de:

INGUSA

grupo

800 INGUSA 0

464872

www.grupoingusa.com.mx